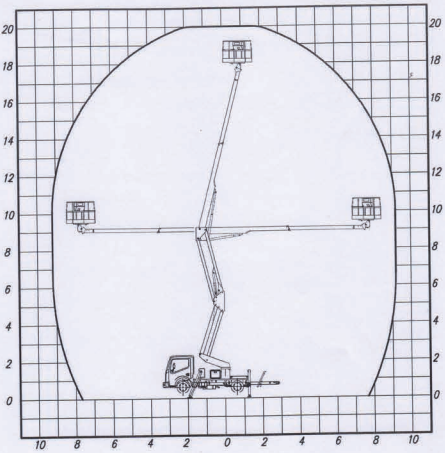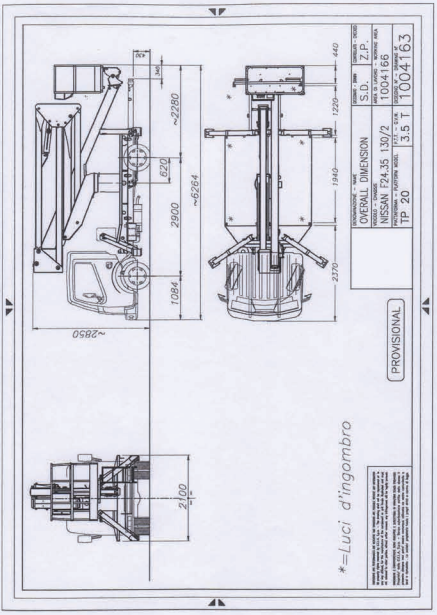AREA DI LAVORO